КОНДЕНСАТООТВОДЧИКИ

КОНДЕНСАТООТВОДЧИКИ С ПЕРЕВЕРНУТЫМ СТАКАНОМ ADCA IBB12

(Высокопрочный чугун, 3/4″ – 1″)

ОПИСАНИЕ

Конденсатоотводчики с перевернутым стаканом ADCA IBB12 – надежные конденсатоотводчики, успешно использующиеся в системах насыщенного и перегретого пара.

Типовым применением являются системы высокого давления, пароспутниковые трубопроводы, сушильные агрегаты, химические и прачечные установки.

ОСНОВНЫЕ СВОЙСТВА

- Цикличный отвод конденсата
- Могут применяться на перегретом паре, высоких давлениях и температурах
- Не подвержены влиянию гидроударов и вибраций
- Удобные в обслуживании

ТЕХНИЧЕСКИЕ ХАРАКТЕРИСТИКИ	
Типоразмер, DN	3/4″ – 1″; DN 20 мм – DN 25 мм
Номинальное давление, PN	16, 40 бар
Максимальный перепад давления, ▲P	IB12-4 – 4 бар IB12-8 – 8 бар IB12-12 – 12 бар
Рабочая среда	Насыщенный и перегретый пар
Материал исполнения	Высокопрочный чугун
Присоединения	Внутреннее резьбовое ISO 7 Rp или NPT
Монтаж на трубопроводе	Горизонтально

ОГРАНИЧЕНИЯ ПО ПРИМЕНЕНИЮ	
Резьбовое / Резьбовые фланцы	Допустимая температура, °C
Допустимое давление, бар	
16,0	100
15,5	150
14,7	200
13,9	250

* Максимально допустимое рабочее давление 14 бар;
Максимально допустимая рабочая температура 198°C;

ПРОПУСКНАЯ СПОСОБНОСТЬ, кг/ч												
Модель	Типоразмер, DN	Перепад давления, бар										
		1,0	2,0	3,0	4,0	5,0	6,0	7,0	8,0	10,0	11,0	12,0
IBB12-4	3/4'' – 1"; DN 20 мм – DN 25 мм	1090	1340	1550	1670	-	-	-	-	-	-	-
IBB12-8		725	910	1030	1100	1160	1210	1250	1290	-	-	-
IBB12-8		570	720	810	860	920	950	985	1010	1060	1080	1100

КОНДЕНСАТООТВОДЧИКИ

МОНТАЖ НА ТРУБОПРОВОДЕ

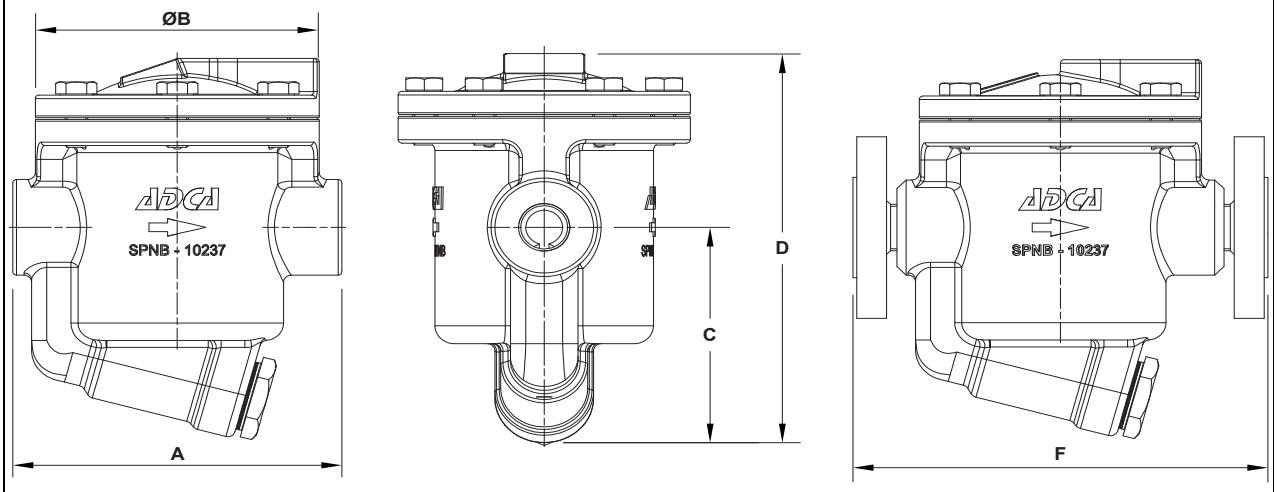

Установка на горизонтальном трубопроводе.

ВЕСОГАБАРИТНЫЕ ХАРАКТЕРИСТИКИ

Типоразмер, DN	Резьбовое присоединение					PN 16 / 40		Класс 150	
	A	B	C	D	Масса, кг	F*	Масса, кг	F*	Масса, кг
3/4” – DN 20 мм	175	151	120	217	9,4	222	11,2	222	10,4
1” – DN 25 мм	175	151	120	217	9,3	222	11,5	222	10,8

* С резьбовыми фланцами

СПЕЦИФИКАЦИЯ МАТЕРИАЛОВ

№	Наименование	Материал
1	Корпус	GJS-400-15 / 0.7040
2	Крышка	GJS-400-15 / 0.7040
3	Уплотнение*	Нержавеющая сталь / Графит
4	Седло*	AISI 410 / 1.4006
5	Клапан*	AISI 410 / 1.4006
6	Рычаг*	AISI 304 / 1.4301
7	Поплавок перевернутый стакан*	AISI 304 / 1.4301
8	Фильтр*	AISI 304 / 1.4301
9	Уплотнение*	Нержавеющая сталь / Графит
10	Пробка*	A105 / 1.0432
11	Болты	Сталь 8.8

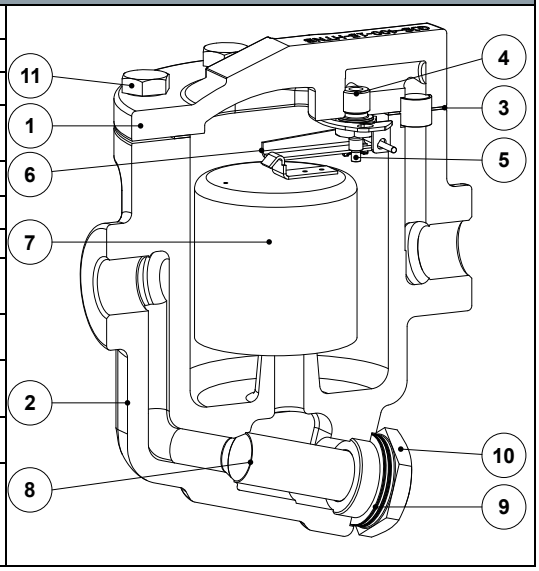

* Доступные к заказу запасные части.